NÁVOD K MONTÁŽI OTOČNÝCH LAMEL

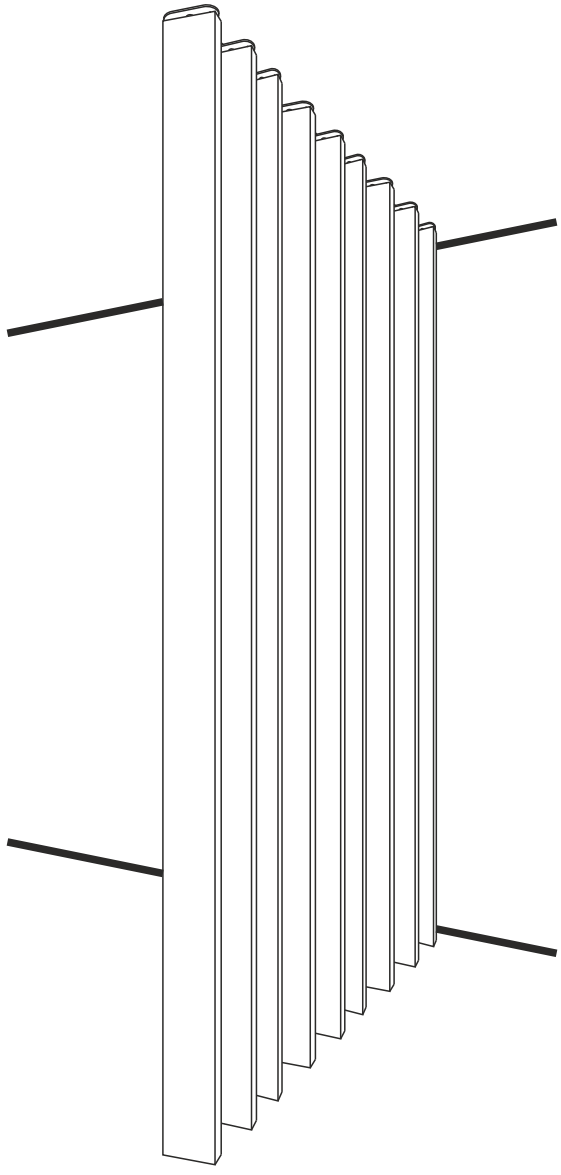

SADA OBSAHUJE:

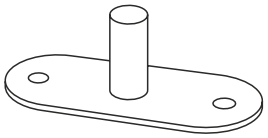

ÚCHYT - 2 ks NA 1 LAMELU

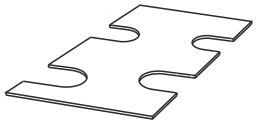

ŠABLONA



OTOČNÁ LAMELA

1. ZVOLTE ZPŮSOB MONTÁŽE:

A) MEZERA MEZI LAMELAMI 50 mm UMOŽŇUJE VOLNÉ OTÁČENÍ LAMEL

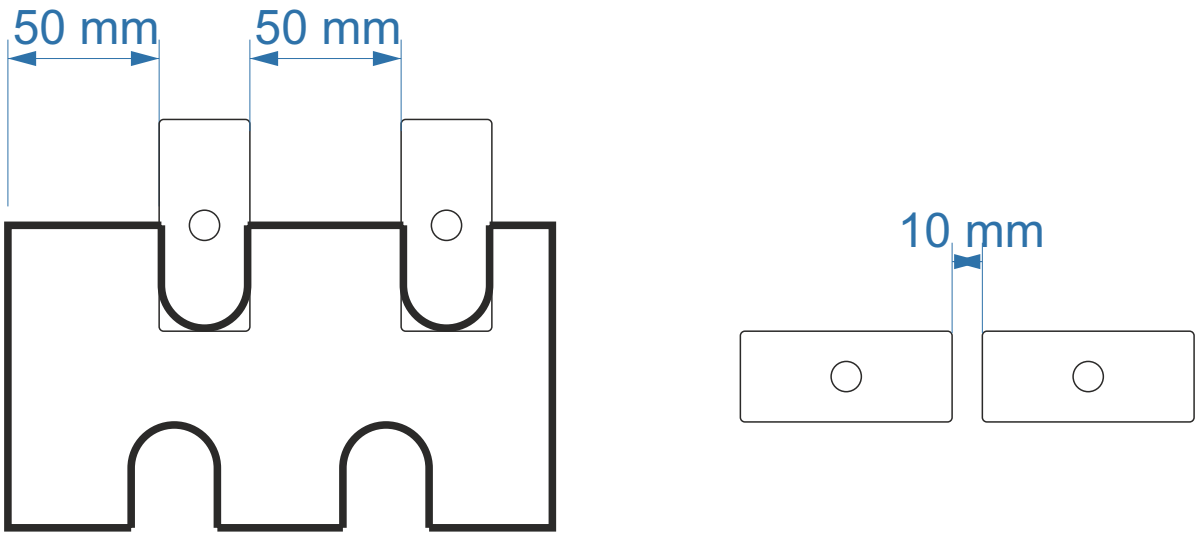

B) MEZERA MEZI LAMELAMI 40 mm UMOŽŇUJE NASTAVIT LAMELY DO POLOHY BEZ PRŮSVITU

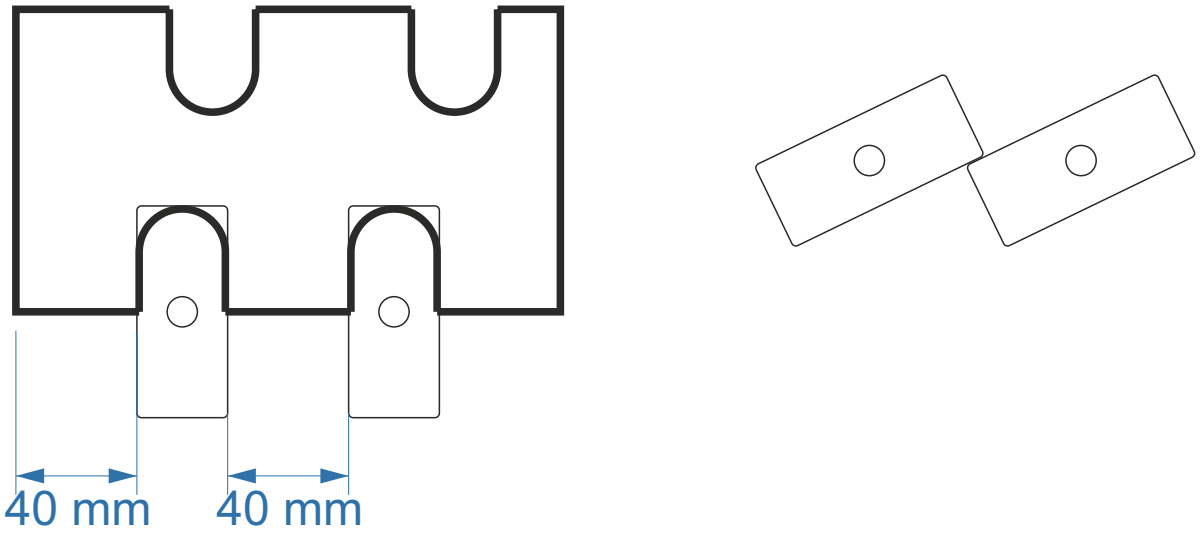

2. VYZNAČTE POMOCNÉ ČÁRY NA PODLAZE A STROPĚ V MÍSTĚ MONTÁŽE OTOČNÉ PŘÍČKY

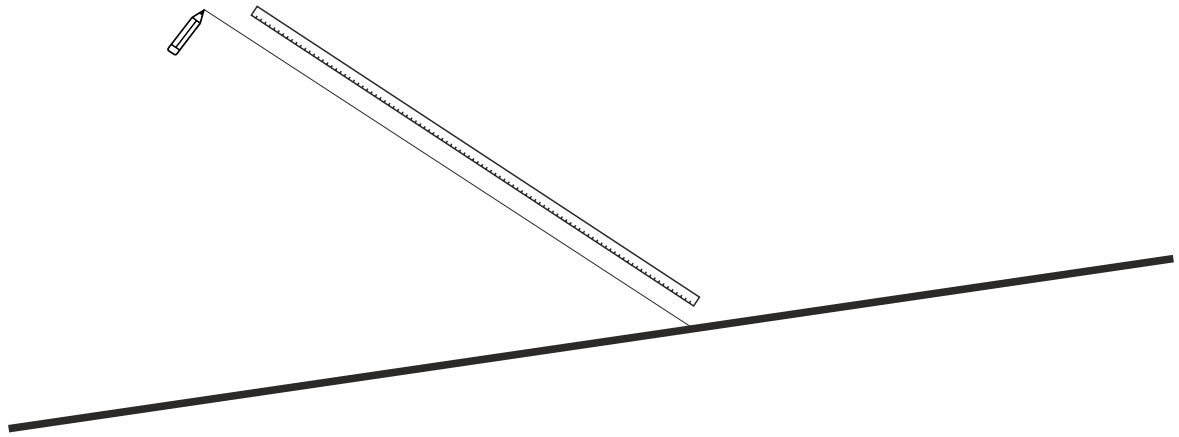

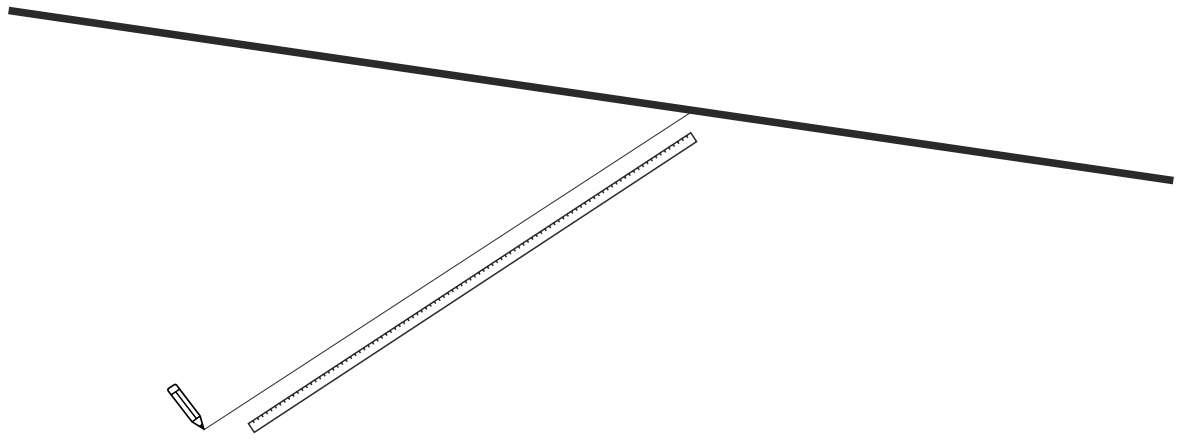

3. POUŽIJTE ŠABLONU A PRVNÍ DVA ÚCHYTY PŘILEPTE KE STROPU MONTÁŽNÍM LEPIDLEM NEBO PŘIŠROUBUJTE POMOCÍ HMOŽDINEK

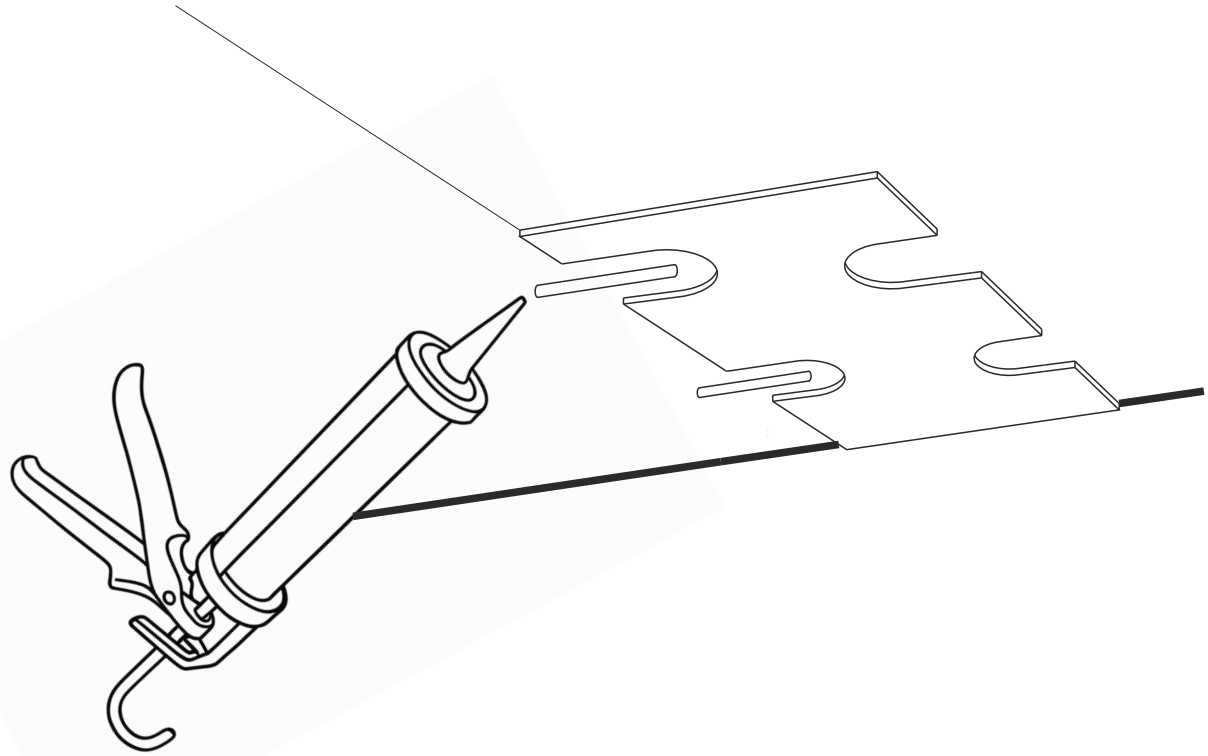

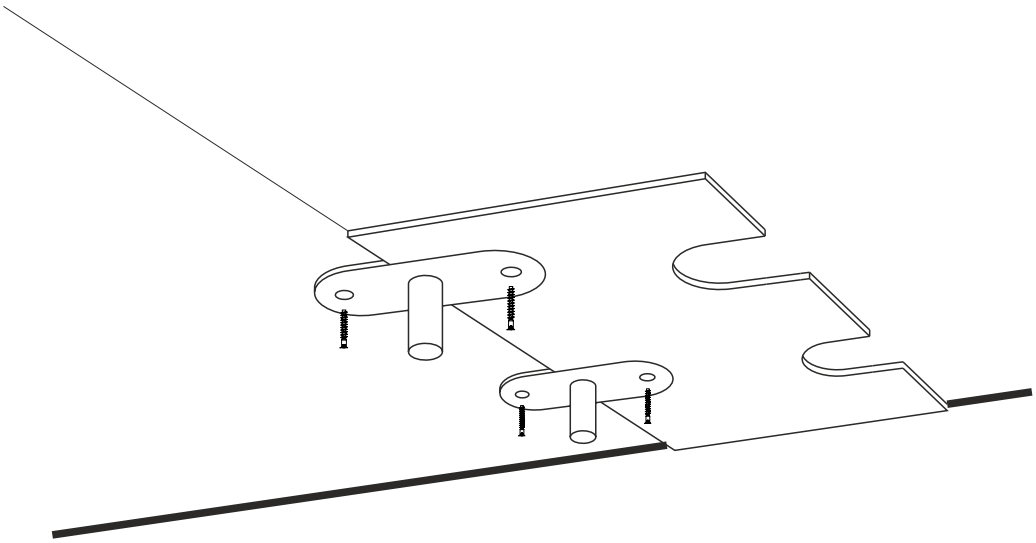

4. POSOUVEJTE ŠABLONU A MONTUJTE DALŠÍ ÚCHYTY

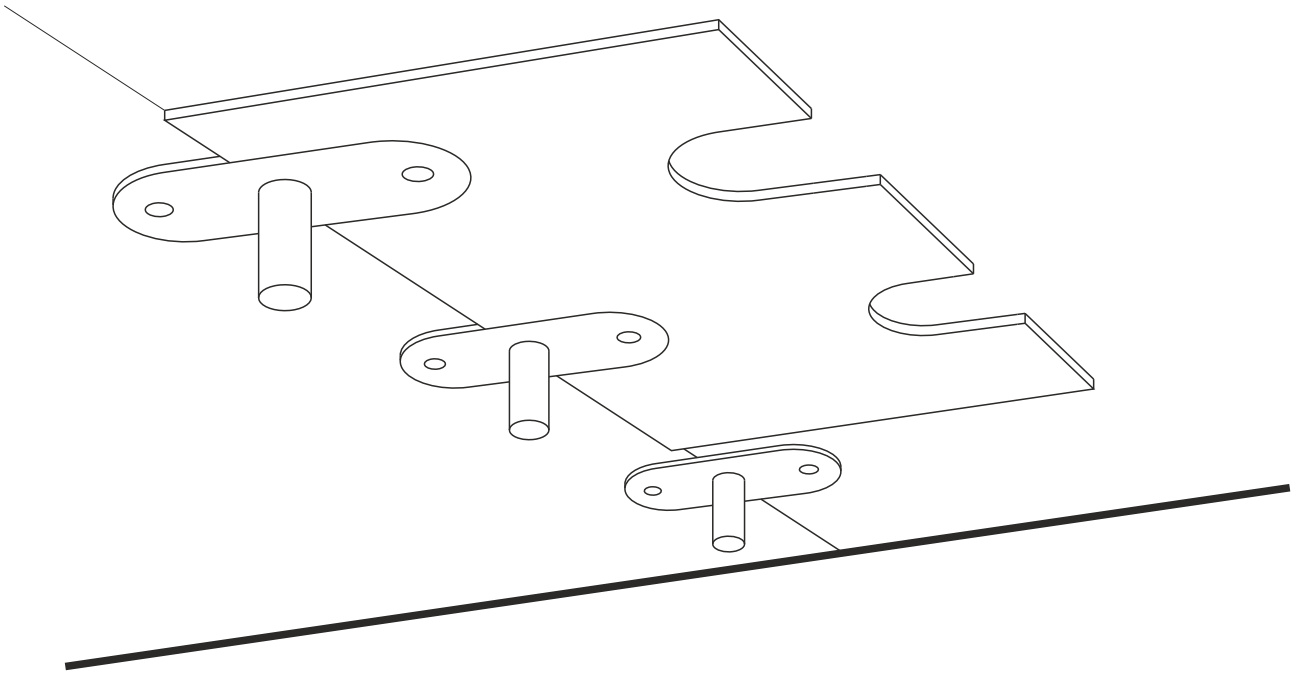

5. VLOŽTE DOLNÍ ÚCHYT DO OTVORU LAMELY, NANESTE MONTÁŽNÍ LEPIDLO A CELEK ZASUŇTE PODLE OBRÁZKU

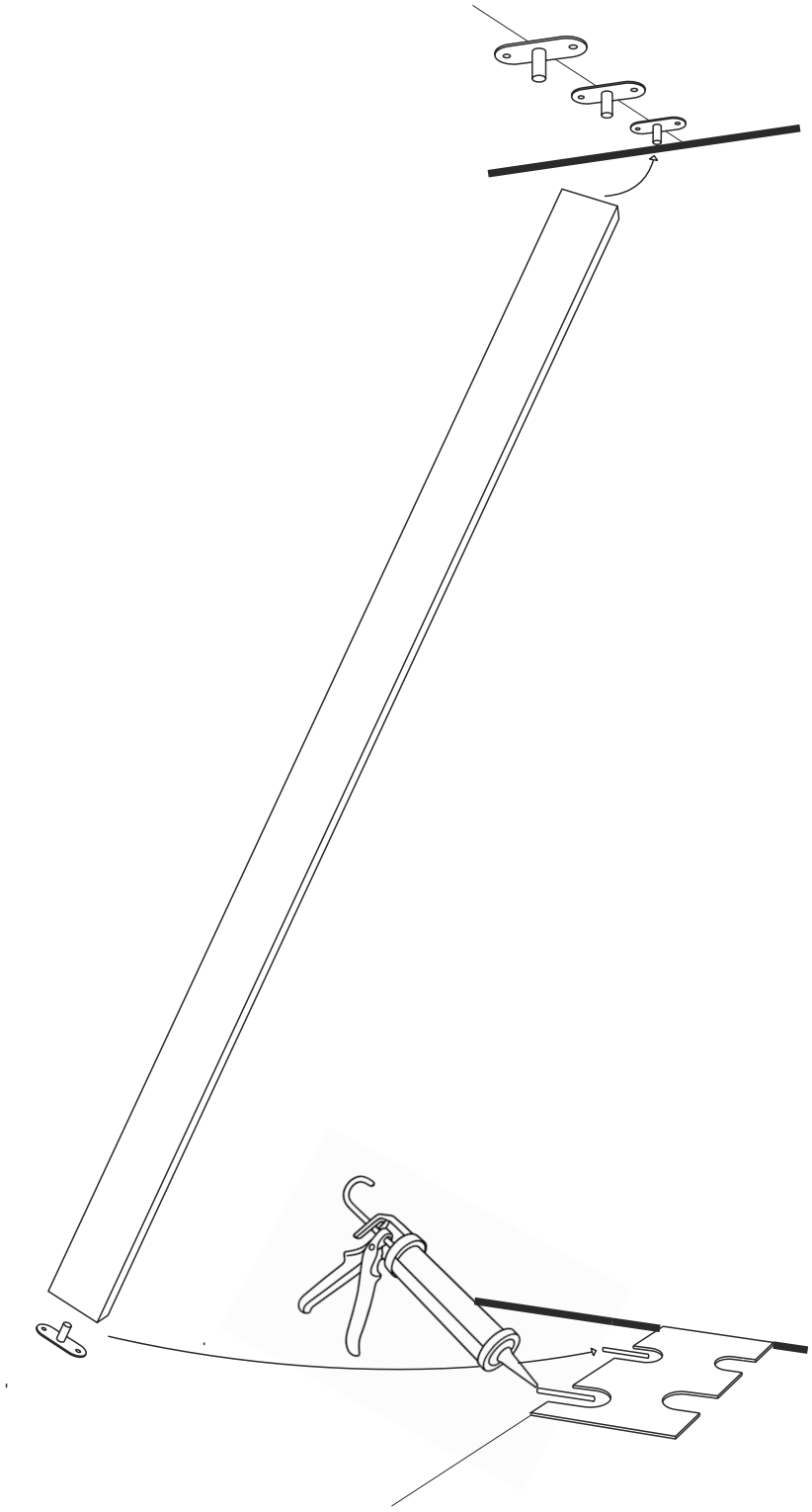

6. STEJNÝM ZPŮSOBEM POSTUPUJTE U DALŠÍCH LAMEL

